ридан

Выгодная цена
Бесплатная доставка
Ридан Online

Расчетный лист насосного оборудования Ридан

Дата: 28.02.2025

Насос многоступенчатый вертикальный

Модель: RMV 32-5F

Кодовый номер: 015P2269

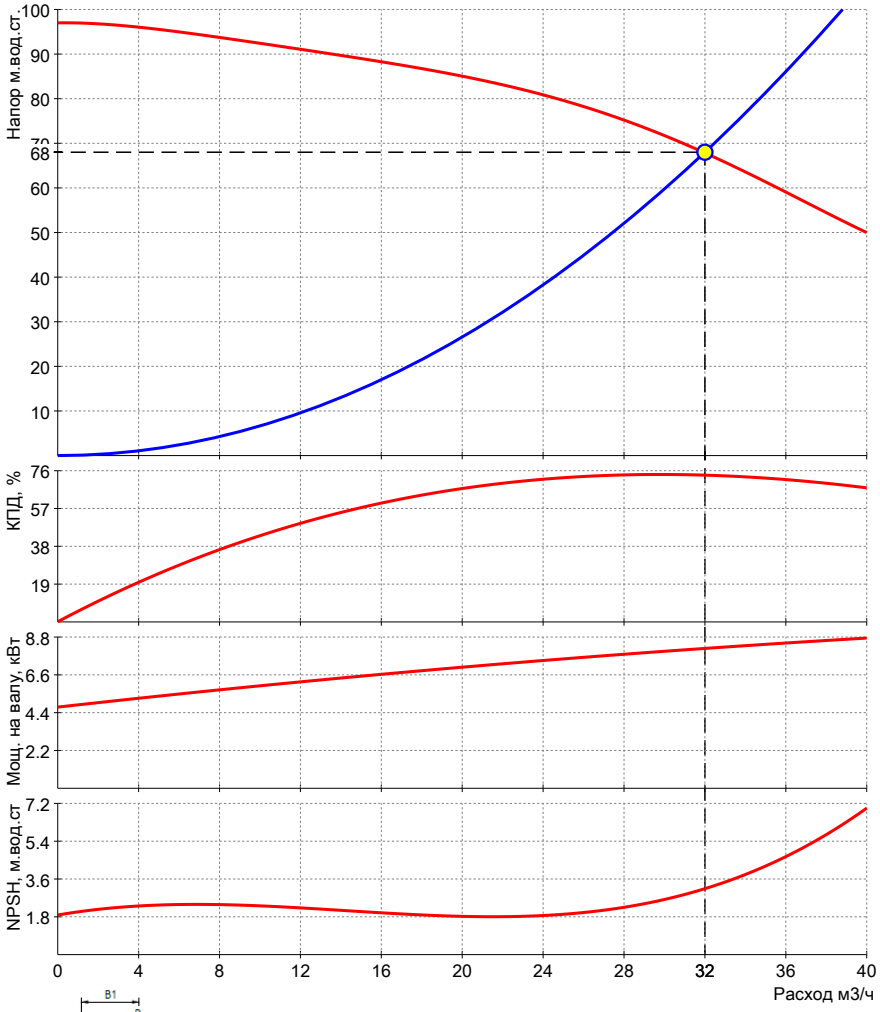

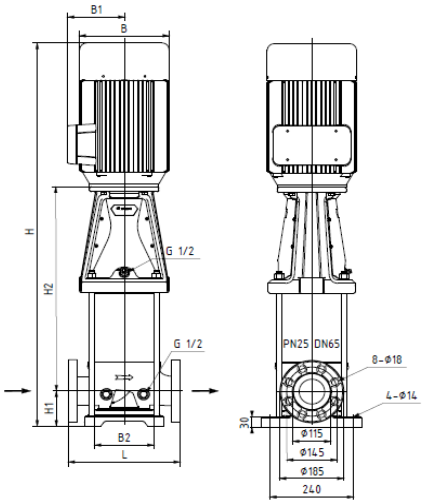

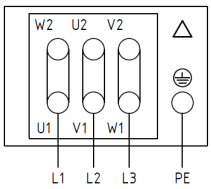

*возможны изменения

Запрашиваемые:		
Расход	32	м3/ч
Напор	68	м
Среда	Сетевая вода	
Температура рабочая	20	°C
Фактические:		
Расход		м3/ч
Напор		м
NPSH треб.		м
Электродвигатель:		
Мощность эл.двиг. P2	11	кВт
Напряжение питания	3x380, 50 Гц	
Номинальный ток	20.59	A
Частота вращения	2945	об/мин
Класс энергоэфф.	IE3	
Степень защиты	IP55	
Данные насоса:		
Диап.T жидкости	-15...120	°C
Диап.T окр.среды	-15…40	°C
Макс раб.давление	25	бар
Материалы:		
Корпус насоса	Чугун HT250	
Рабочее колесо	Нерж.сталь AISI304	
Вал	Нерж.сталь AISI304	
Торцевое уплотнение:	SiC/SiC/EPDM	
Габаритные характеристики*:		
L	320	мм
L1		мм
H	1379	мм
H1	105	мм
H2	1274	мм
H3		мм
B	315	мм
B1	251	мм
B2	170	мм
B3		мм
B4		мм
B5		мм
Ду	65	мм
Вес нетто	164	кг
Вес брутто	178	кг
Присоединение	фланец/фланец	