Расчетный лист насосного оборудования Ридан

Дата: 03.03.2025

Насос циркуляционный с мокрым ротором

Модель: RWS 20-120S

Кодовый номер: 015P1216

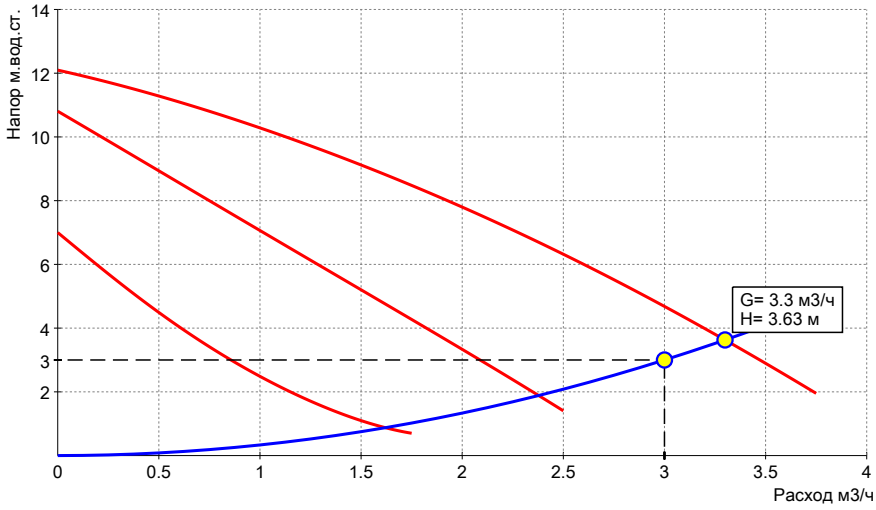

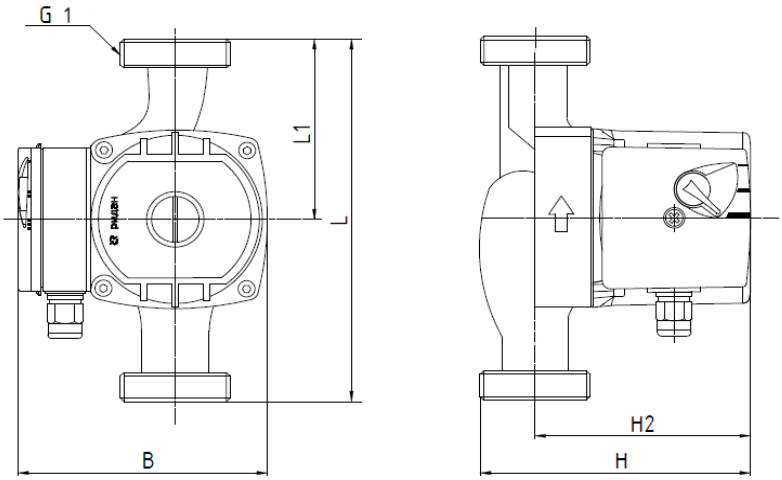

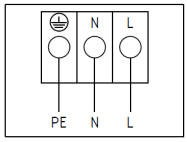

Запрашиваемые:		
Расход	3	м3/ч
Напор	3	м
Среда	Сетевая вода	
Температура рабочая	20	°C
Фактические:		
Расход	3.3	м3/ч
Напор	3.63	м
Электродвигатель:		
Мощность эл.двиг. P2	0.245	кВт
Напряжение питания	1x230, 50 Гц	
Номинальный ток	1.04	A
Кол-во скоростей	3	
Мощность скорость 1	140	Вт
Мощность скорость 2	210	Вт
Мощность скорость 3	245	Вт
Ток скорость 1	0.63	A
Ток скорость 2	0.92	A
Ток скорость 3	1.04	A
Степень защиты	IP44	
Данные насоса:		
Диап.Т жидкости	-20...110	°C
Диап.Т окр.среды	0...40	°C
Макс раб.давление	10	бар
Материалы:		
Корпус насоса	Чугун	
Рабочее колесо	Композит	
Габаритные характеристики*:		
L	180	мм
L1	90	мм
H	160	мм
H1		мм
H2	135	мм
B	150	мм
B1		мм
B2		мм
B3		мм
Ду	20	мм
Вес нетто	4.4	кг
Вес брутто	4.8	кг
Присоединение	резьба/резьба	

*возможны изменения